⑤屋外設置機器の盗難防止器(特許第6125352号)

【技術の背景】

屋外設置機器(照明機器、音響機器など)の盗難防止

先行技術(特開2012-132553公報)

盗難防止ネジとその専用締結治具

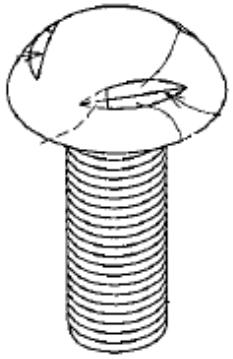

特殊構造ネジ

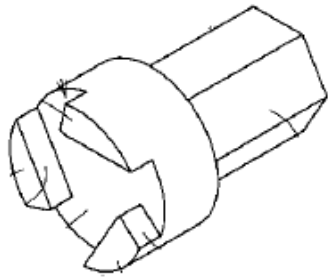

専用締結治具

支柱に固定するボルトやネジ等
⇒一般の工具で取り外しが容易
⇒盗難の危険性あり

既設の屋外設置機器を全て
特殊構造ネジに交換
⇒煩雑かつ作業負担が大きい

© JR-EAST 2017

⑤屋外設置機器の盗難防止器(特許第6125352号)

【技術の特徴】

カバー体の装着 → **遮蔽板の装着** → **錠前の取り付け**

屋外設置機器を挟む
カバー体

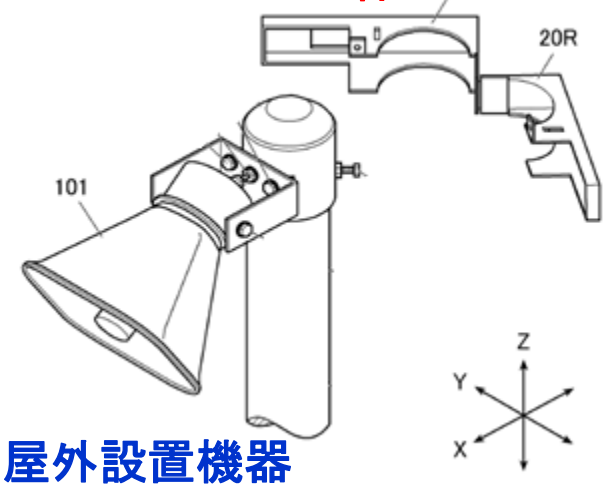

屋外設置機器

遮蔽板

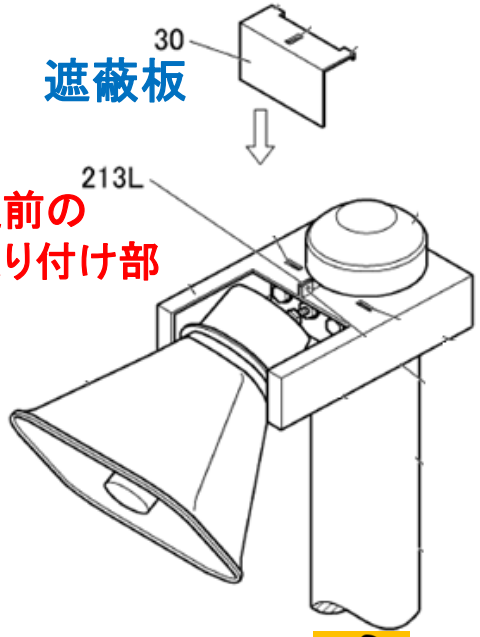

錠前の
取り付け部

錠前(南京錠など)

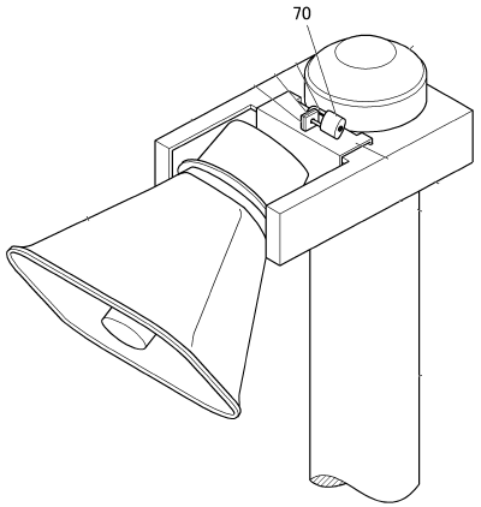

Point

屋外設置機器を**錠前の取り付け部**を有する**カバー体で挟み**、
錠前(南京錠など)で固定する

- **特殊構造ネジは不要**
- 既設の屋外設置機器への**取り付け作業も容易**

© JR-EAST 2017

⑤屋外設置機器の盗難防止器(特許第6125352号)

【適用分野】

- 屋外に設置された機器
（照明機器、音響機器など）

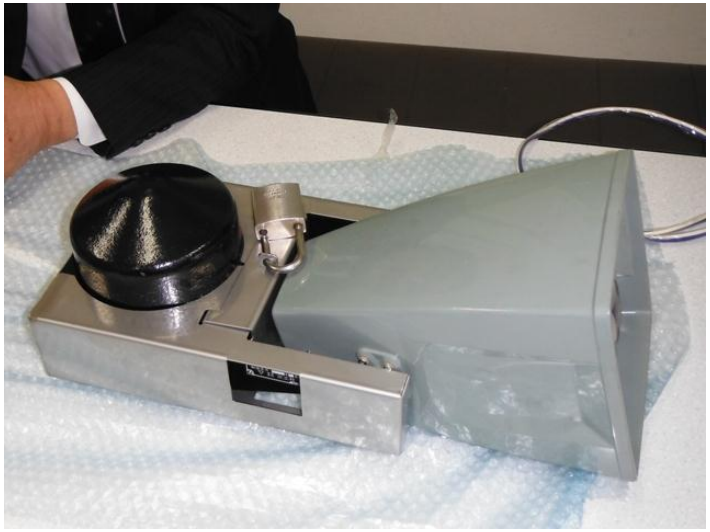

盗難防止器の試作品（屋外スピーカー用）

© JR-EAST 2017