②補修作業効率を向上させる階段用化粧材（特許第5134922号）

【技術の背景】

＜石質床材の使用例＞
（先行技術）実開平6-20728公報　図6

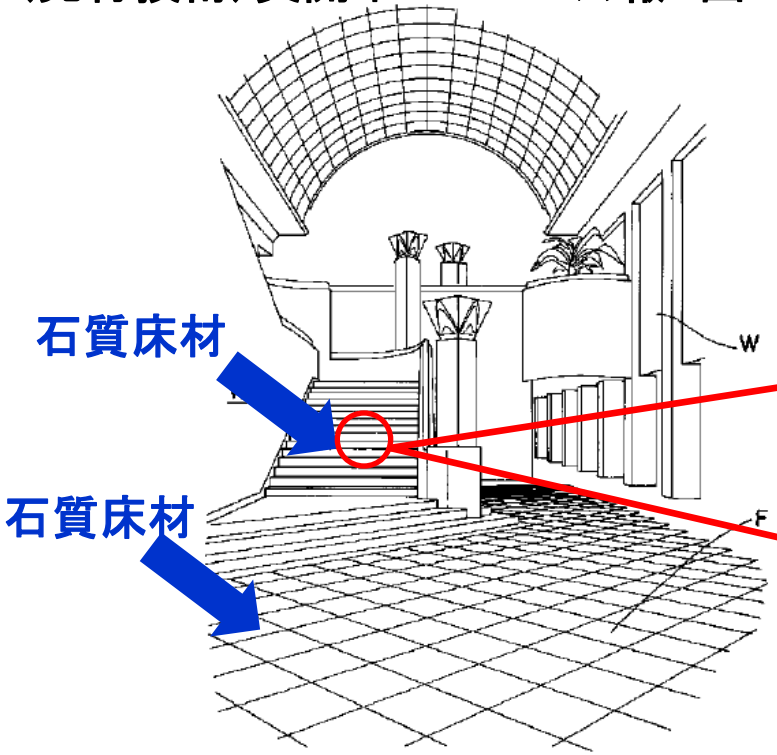

＜石質床材の階段施工例＞
（先行技術）実開平4-39228公報　図2抜粋

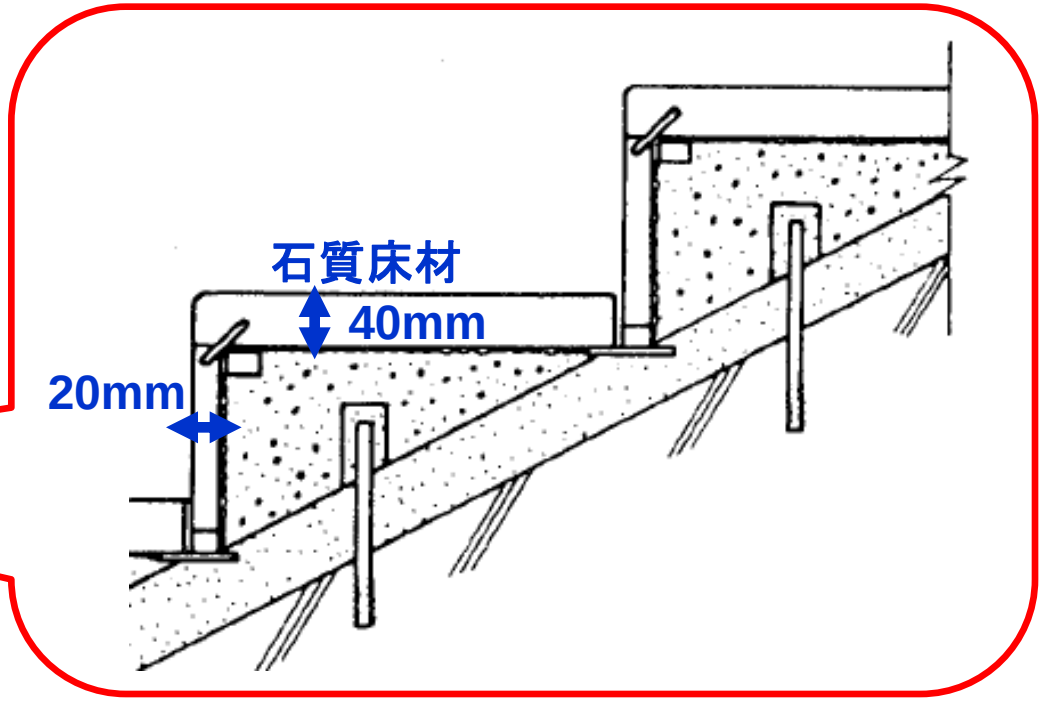

駅構内などの通路や階段
⇒多くに石質床材が採用

床張替えの工事
⇒既存床材の撤去が必要
⇒時間、労力、騒音が課題

②補修作業効率を向上させる階段用化粧材（特許第5134922号）

【技術の特徴】

斜視図

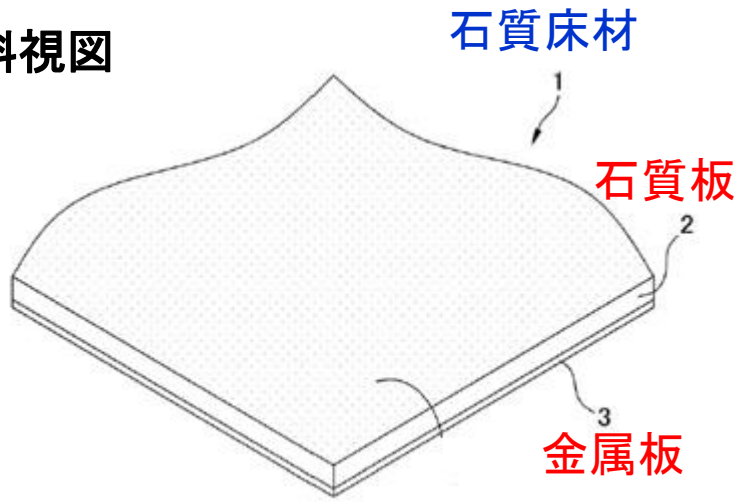

階段に適用した実施例

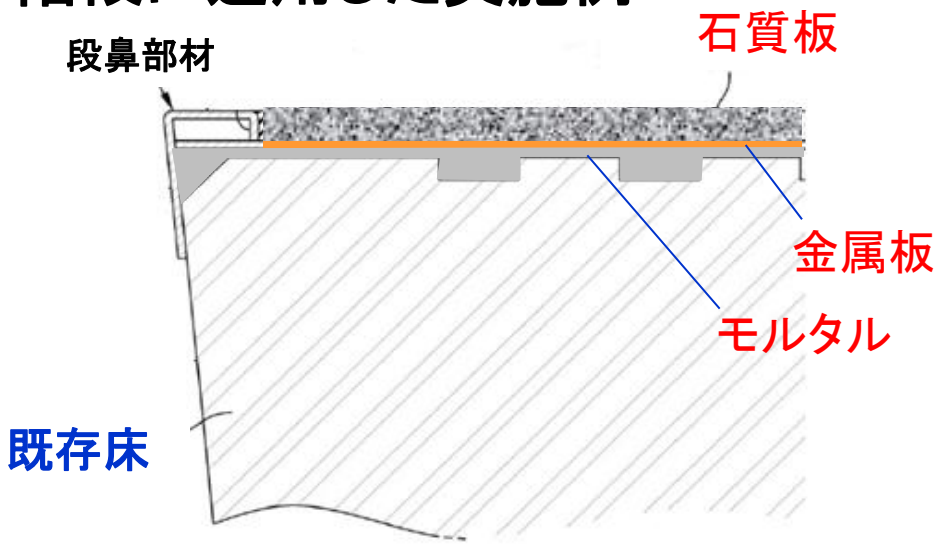

断面拡大図

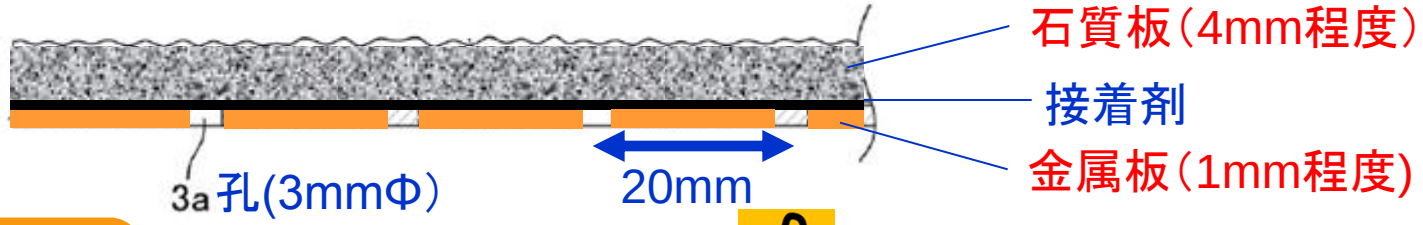

Point

石質板と**金属板**を接着し、**厚さを6mm以下**に抑えた石質床材

- 既存床にモルタルで直接敷設が可能
- 既存床からの高さ変更も殆どなし

⇒**短工期、省力化、騒音防止**

②補修作業効率を向上させる階段用化粧材（特許第5134922号）

【適用分野】

- 歩行者用の通路や階段の床材（駅、空港などの公共施設、地下道、商業ビルほか）

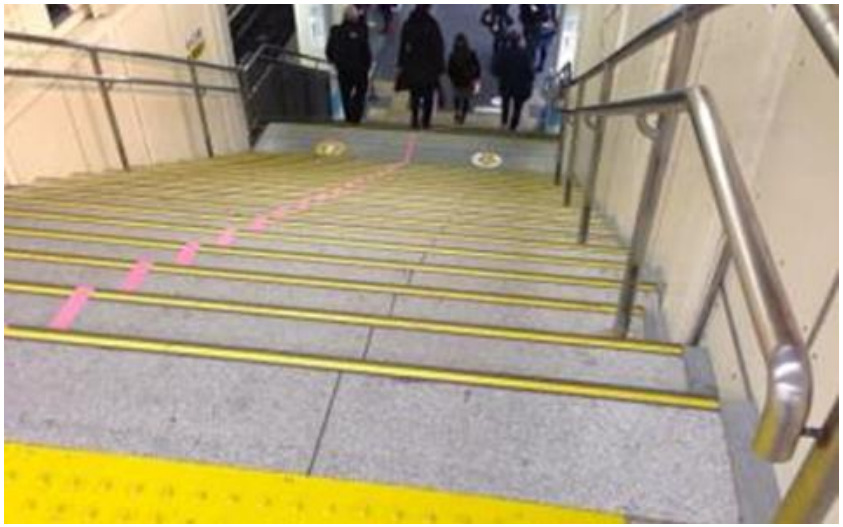

駅階段での適用例

© JR-EAST 2017